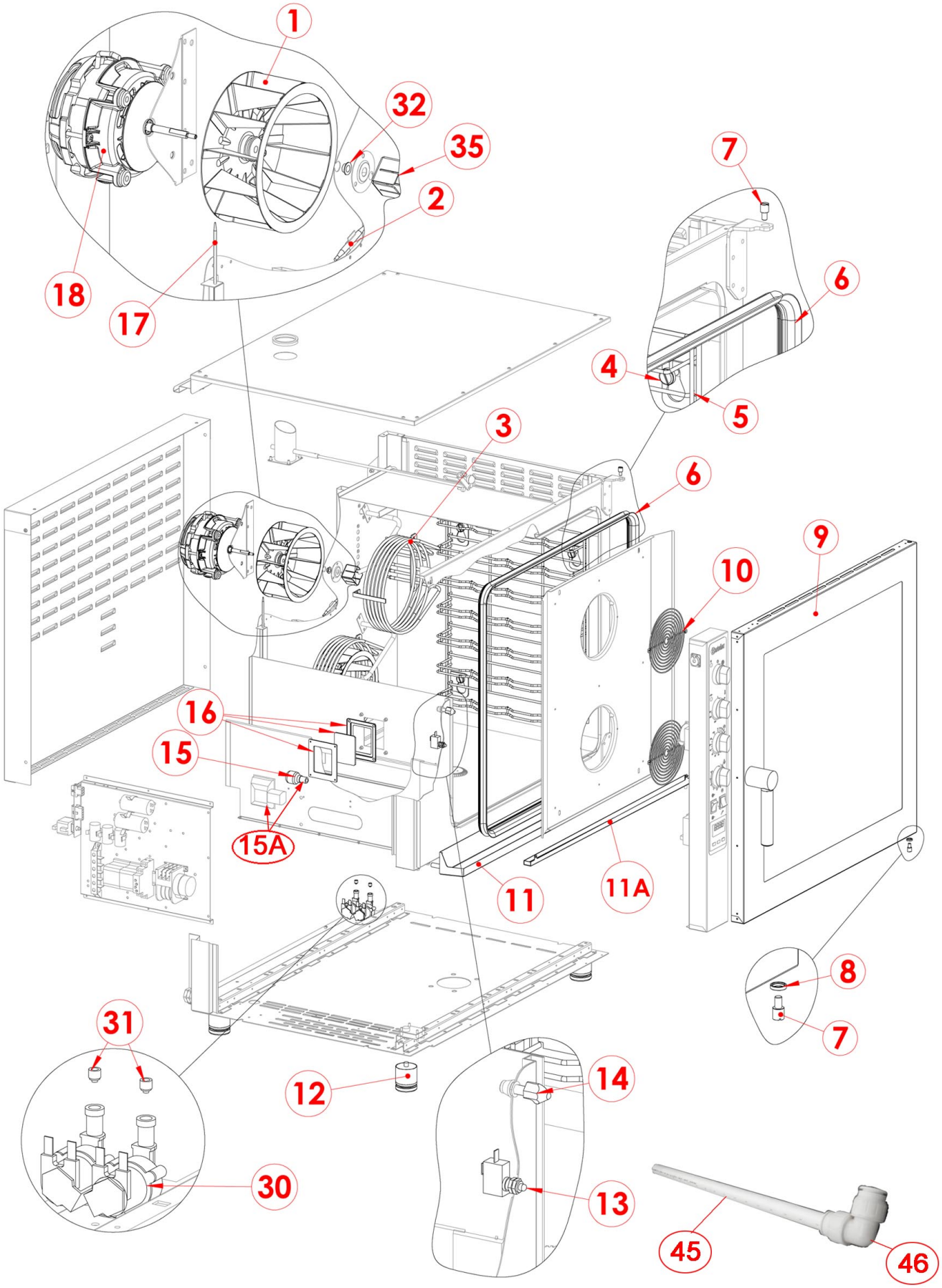

Bartscher	Kombidämpfer M7110, 7x1/1GN Artikel-Nr.: 116618	Explosionszeichnung 03.05.2017	Seite 1/5

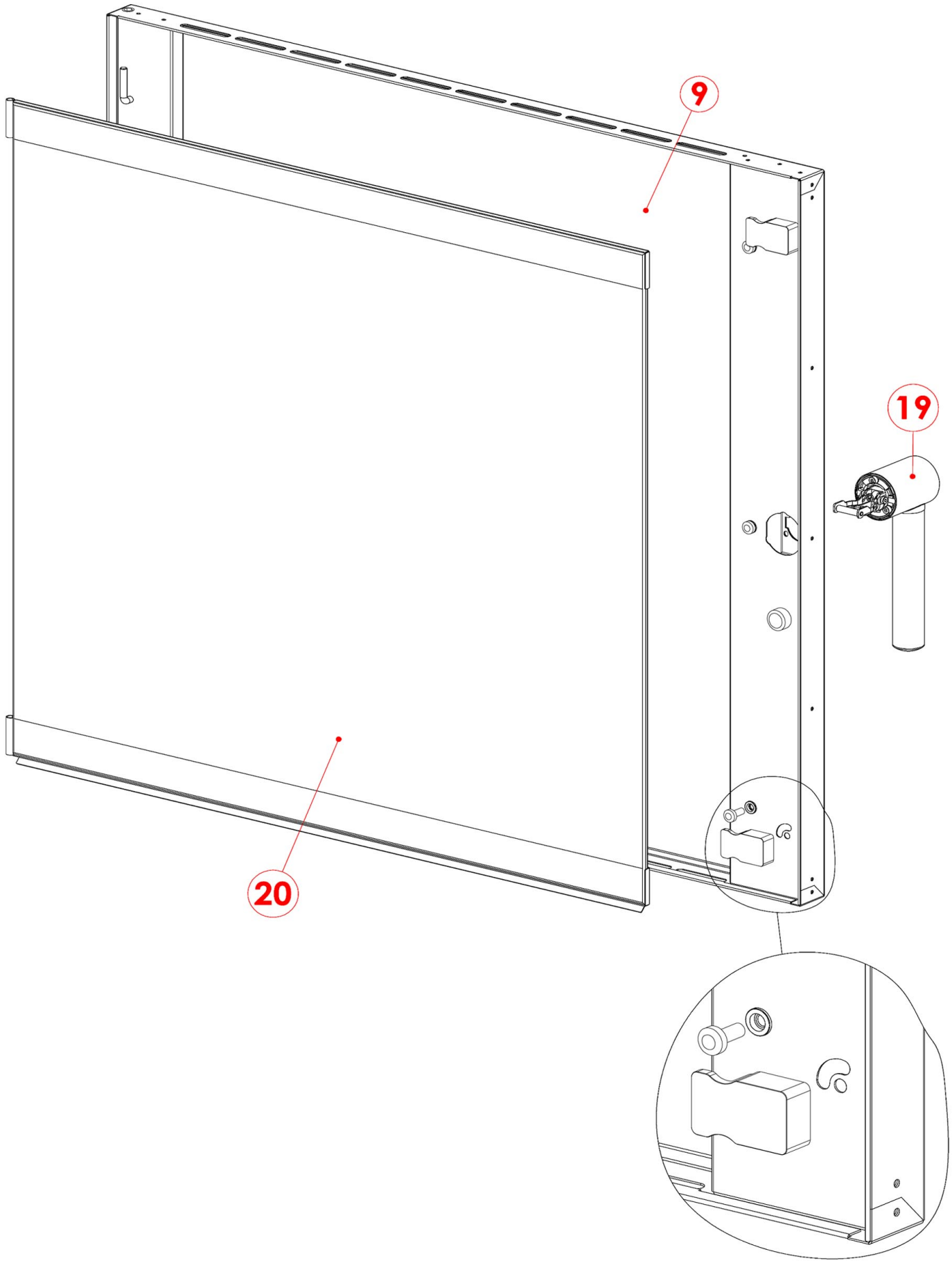

Bartscher	Kombidämpfer M7110, 7x1/1GN Artikel-Nr.: 116618	Explosionszeichnung 03.05.2017	Seite 2/5

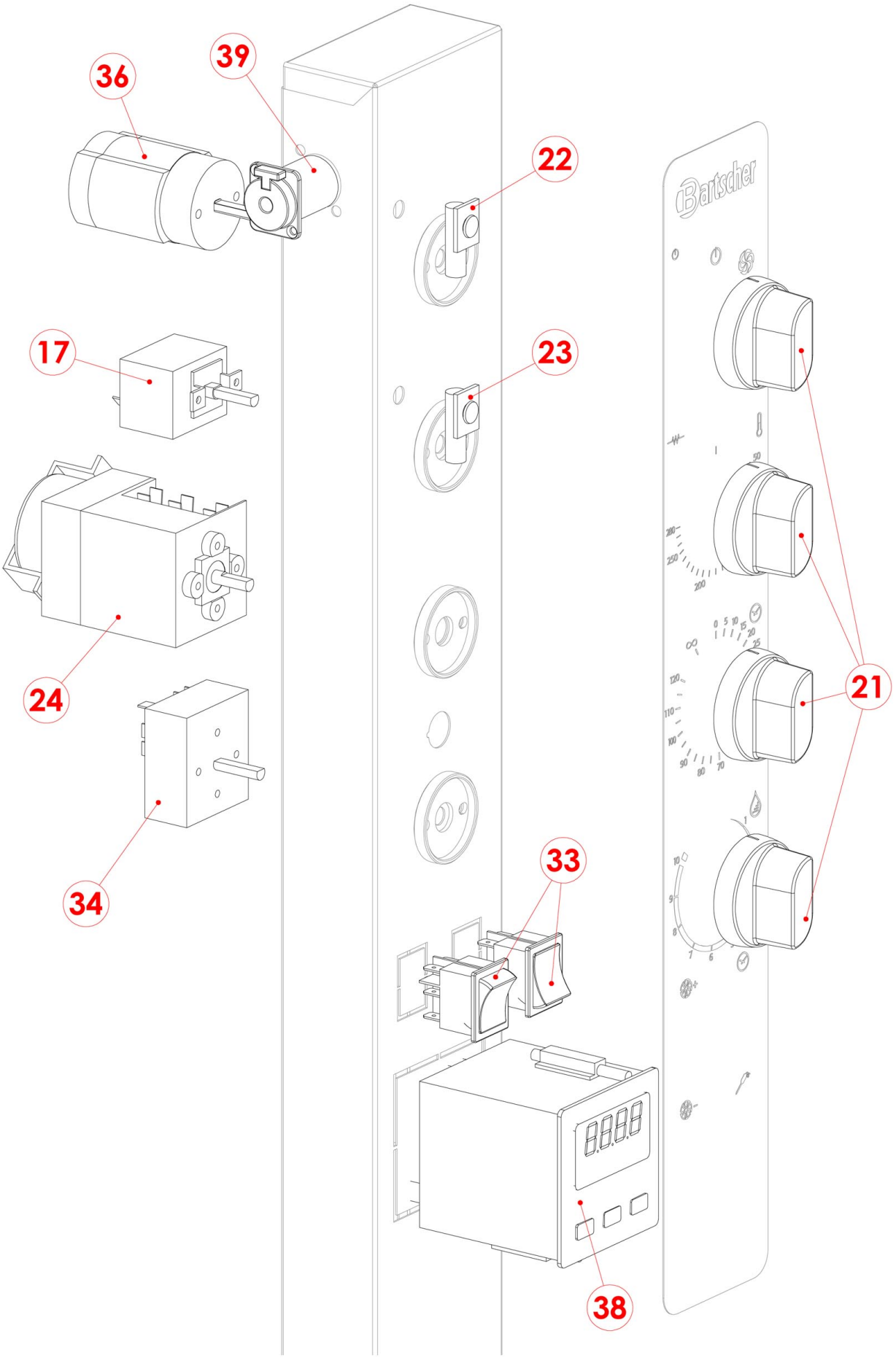
36
39
22
17
23
24
21
34
33
38
Bartscher

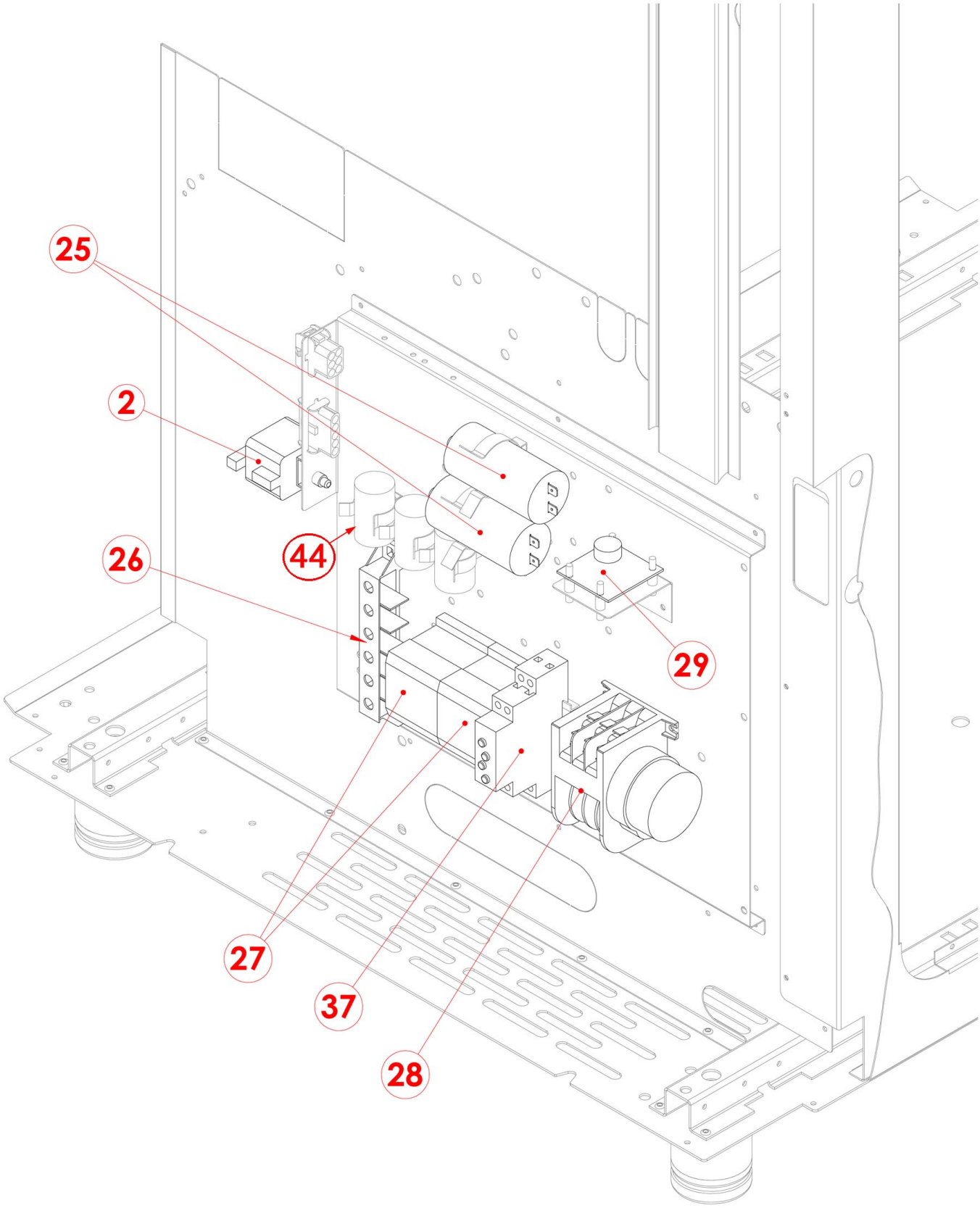
25
2
44
26
29
27
37
28

Pos.	Artikelbeschreibung	Description of item	Artikel Nr./Item No.
1	Lüfterrad, Flügel 180 x 77	Fan wheel, blade 180 x 77	05901003
2	Sicherheitsthermostat 350 °C	Safety thermostat 350 °C	018341
3	Heizkörper, 4500 W, 230 V	Heating element, 4500 W, 230 V	06002112
4	Halterung	Bracket	02019624
5	Auflageschiene 1 St.	Guiding rail 1 pc	02016126
6	Dichtung f. Tür, schwarz 2,9 m	Door gasket black 2,9 m	07070100
7	Stift f. Tür	Pin f. door	02021376
8	Buchse f. Türzapfen	Socket f. door shaft	02021377
9	Tür komplett	Door, complete	E02023078
10	Abdeckung z. Lüfter	Fan cover	02017638
11	Auffangblech	Collecting plate	E02025144
11A	Kondenswasserschale, innen	Inner condensed water pan	E02025146
12	Fuß	Base	05900030
13	Mikroschalter f. Tür	Microswitch f. door	06043080
14	Verschluss	Lock	05900124
15	Glühlampe 25 W, E 14, m. Gewinde	Bulb 25 W, E 14, w. thread	06061053
15A	Lampenfassung m. Lampe 25 W	Lamp holder w. lamp 25 W	E06063073
16	Glasabdeckung komplett	Complete glass cover	06063074
17	Thermostat	Thermostat	06010029
18	Lüftermotor K0997-K0-1F	Fan motor K0997-K0-1F	E06033154
19	Türgriff, Edelstahl	Door handle, stainless steel	02022822
20	Glasscheibe f. Tür	Door glass	02021364
21	Knebel	Knob	02018275
22	Kontrolllampe grün	Green indicator light	06061073
23	Kontrolllampe weiß	White indicator light	06061072
24	Timer 120 Min. schwarz	Timer 120 min. black	06032067
25	Kondensator 12,5 uF	Condenser 12,5 uF	015081
26	Anschlussklemme	Terminal clamp	06050577
27	Schütz Dil. 230V, 50-60Hz, 3kW	Contactor Dil. 230V, 50-60Hz, 3kW	A032Z4840
28	Timer, Drehrichtung	Timer, rotation direction	E06031016
29	Platine	Circuit board	06010090
30	Magnetventil	Magnetic valve	06042103
31	Drossel im Magnetventil	Reduction for magnetic valve	06042091
32	Dichtung z. Kurbelwelle	Gasket f. crank shaft	06090157
33	Schalter	Switch	06032033
34	Energieregler 13 A, 230 V	Energy regulator 13 A, 230 V	05057021010
35	Einspritzung f. Wasser	Water injection	02018414
36	Schalter 5 x 16 A, 4 P	Switch 5 x 16 A, 4 P	06030027
37	Schalter 5 x 16 A, 4 P	Switch 5 x 16 A, 4 P	06030027
38	Timer L45PL240	Timer L45PL240	06042056
39	Anschluss z. Kerntemperaturfühler	Connection f. central temp.sensor	06000113
44	Entstörfilter 0,47 mF	Noise filter 0,47 mF	015149
45	Rohr, 0,5m	Pipe, 0,5m	E070501052
46	Ablaufstutzen	Discharge nozzle	07050112
o.Abb/n.pic	Abflussrohr und Bogen aus Edelstahl	Drain pipe with bow, stainless steel	116013